WHBS

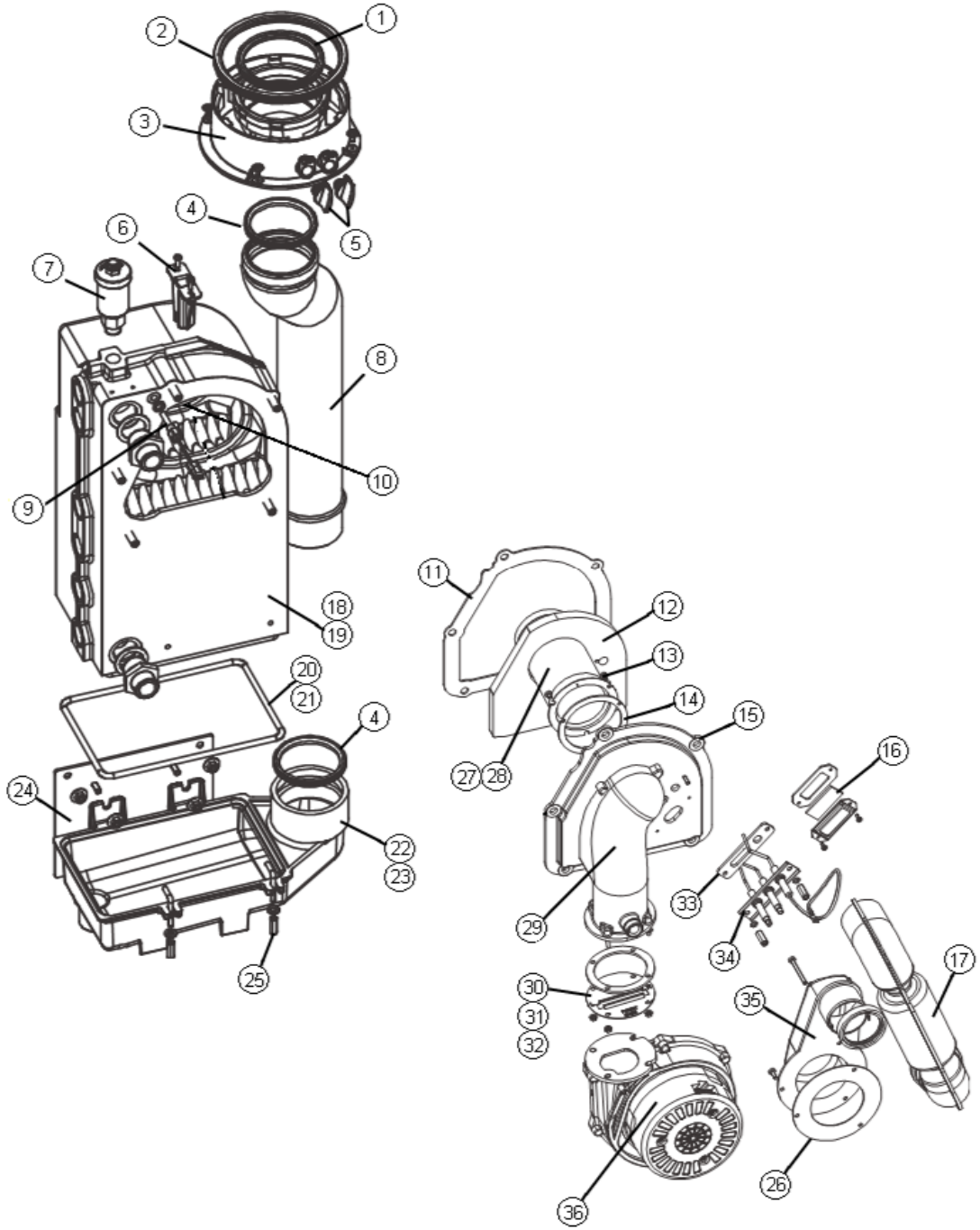

Pos.	Betegnelse	Varenummer
1	Læbepakning Ø80	094521
2	Læbepakning Ø125	094522
3	Aftræksadapter	094520
4	Læbepakning Ø70	094912
5	Prop til målestuds	094523
6	Støttebeslag til varmeveksler	094907
7	Automatudlufter	094554
8	Aftræksrør Ø70	094519
9	Kedelføler QAK36	094575
10	Isoleringsplade varmeveksler	094516
11	Brænderpakning	094811
12	Isoleringsplade brænder	094525
13	Skruesæt til brænderrør	094916
14	Brænderrørspakning	094915
15	Møtriksæt m. U-skiver 5 stk.	-
16	Skueglas komplet	094543
17	Indsugningsrør	094713
18	Varmeveksler 14-22 kW u. returføler	094905
19	Varmeveksler 28-33 kW u. returføler	094906
20	Pakning kondensbakke 14-24 kW	094766
21	Pakning kondensbakke 28-33 kW	094909
22	Kondensbakke 14-22 kW	094517
23	Kondensbakke 28-33 kW	094908
24	Adapterplade kondensbakke 28-33 kW	094910
25	Holdebolte kondensbakke 2 stk.	094911
26	Pakning for adapter ventilator	-
27	Brænderrør 14-22 kW	094526
28	Brænderrør 28-33 kW	094914
29	Brænderdæksel	094528
30	Luftblænde WHBS 14	094917
31	Luftblænde WHBS 22 og WHBC 22/24	094530
32	Luftblænde WHBC 28/33	094918
33	Pakning for tænding/ionisering	094545
34	Tændings- og ioniseringssæt	094544
35	Adapter til ventilator	094730
36	Ventilator	094919

920019

BAXI
KEDLER fra HS Tarm